CL.1 Wannenauslauf ohne Umstellung für Standmontage - Dark Chrome

13 612 705 Produktversion ab 5/27/2021

13 612 705 Produktversion ab 5/27/2021

CL.1 Wannenauslauf ohne Umstellung für Standmontage - Dark Chrome

13 612 705 Produktversion ab 5/27/2021

mm [inches]

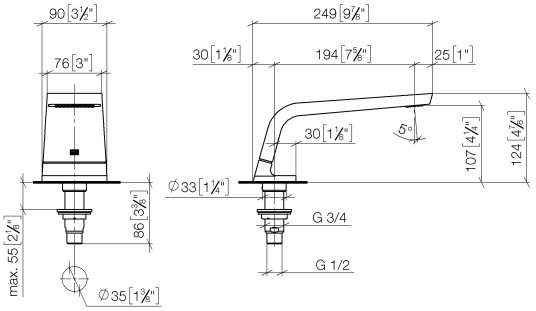

Durchflussdiagramm

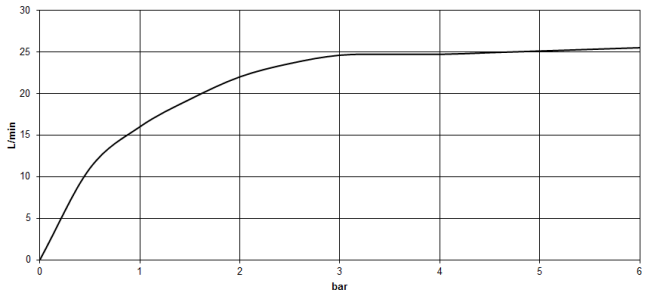

Zertifikate

LGA_28

CL.1 Wannenauslauf ohne Umstellung für Standmontage - Dark Chrome

13 612 705 Produktversion ab 5/27/2021

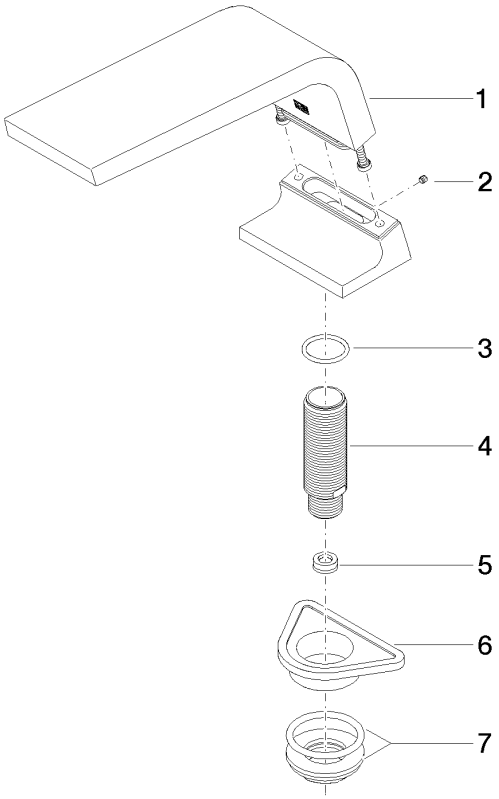

Ersatzteilstückliste

Nr.	Artikelnummer	Benennung	Verbaumenge	Lieferzeit
1	90 11 70 007 00-19	Auslauf	1	20
2	09 31 11 099 90	Stift	1	2
3	09 14 10 009 90	Dichtung	1	2
4	09 30 01 117 90	Anschluss	1	2
5	09 23 01 057 90	Durchflussbegrenzer	1	2
6	09 18 40 090 90	Huelse	1	2
7	04 23 10 004 03 90	Befestigungssatz	1	2

Modell-, Programm- und technische Änderungen sowie Irrtum vorbehalten.
Mehr Informationen erhalten Sie unter: www.dornbracht.com +49 (0) 2371 8899 900 mail@dornbracht.com